Incremental Encoder

AEV70I*120 INC_PP 45ZB12N

Order No.:AEV70I-10033
15.5.2023 / 0101010071

Technical data

NO.OF STEPS/REV	120,000
NO. OF PULSES	120
PARAMETERIZABLE	PROG.
INTERFACE	INCREMENTAL
NO. OF CHANNELS	K1-K2 NEG
ZERO-PULSE	K0 NEG
SUPPLY VOLTAGE	11-27V
POWER DISSIPATION	<3 Watt
MAX SPEED	6000 RPM
OUTPUT LEVEL	11-27V
PROTECTION Class	IP65
OPERATING TEMPERATURE	-20+60°C
FLANGE TYPE	ZB45
SHAFT TYPE	12KEYWAY/25
CONNECTOR-POSITION	PG AXIAL
cable length (m)	10,000 M
PINOUT NO.	ST3681
MATING PLUG	NO
OPTIONS ENC	EX PROTECTION HOUSING
OPTIONS ENC	PROGRAMMABLE
ATEX-GAS	II 2G Ex db IIC T6 Gb
ATEX-DUST	II 2D Ex tb IIIC T80°C Db
ATEX-CERT	IBExU11ATEX1125 X
ATEX-PRUEFST	0123
DRAWING NO.	04-AEV70I-M0005X
VERSIONNO	000
FIRMWARE NO	4376A6
DOCUMENTATION NO	DOKUMENTE
AL:	N
ECCN:	N

GL	Wellenausführung glatt / shaft type cylindrical
FL	Wellenausführung mit Fläche / shaft type with flat surface
N	Wellenausführung mit Nut / shaft type with slot
Hohlw	Hohlwelle / hollow shaft
Klemme	mit Klemmring / with clamping ring
Grundw	Grundwelle / fundamental shaft
SLG	Seillängengeber / cable retractor
ZB	Zentrierbund / centre ring
Tachofl	Tachoflansch / tachometer flange
DAG	DAG-Schutzgehäuse / DAG protective housing
TK	Teilkreis / pitch circle

Subject to change.

TR-Electronic GmbH
Eglishalde 6
78647 Trossingen
Tel. +49 (0) 7425 228-0
info@tr-electronic.de
www.tr-electronic.de

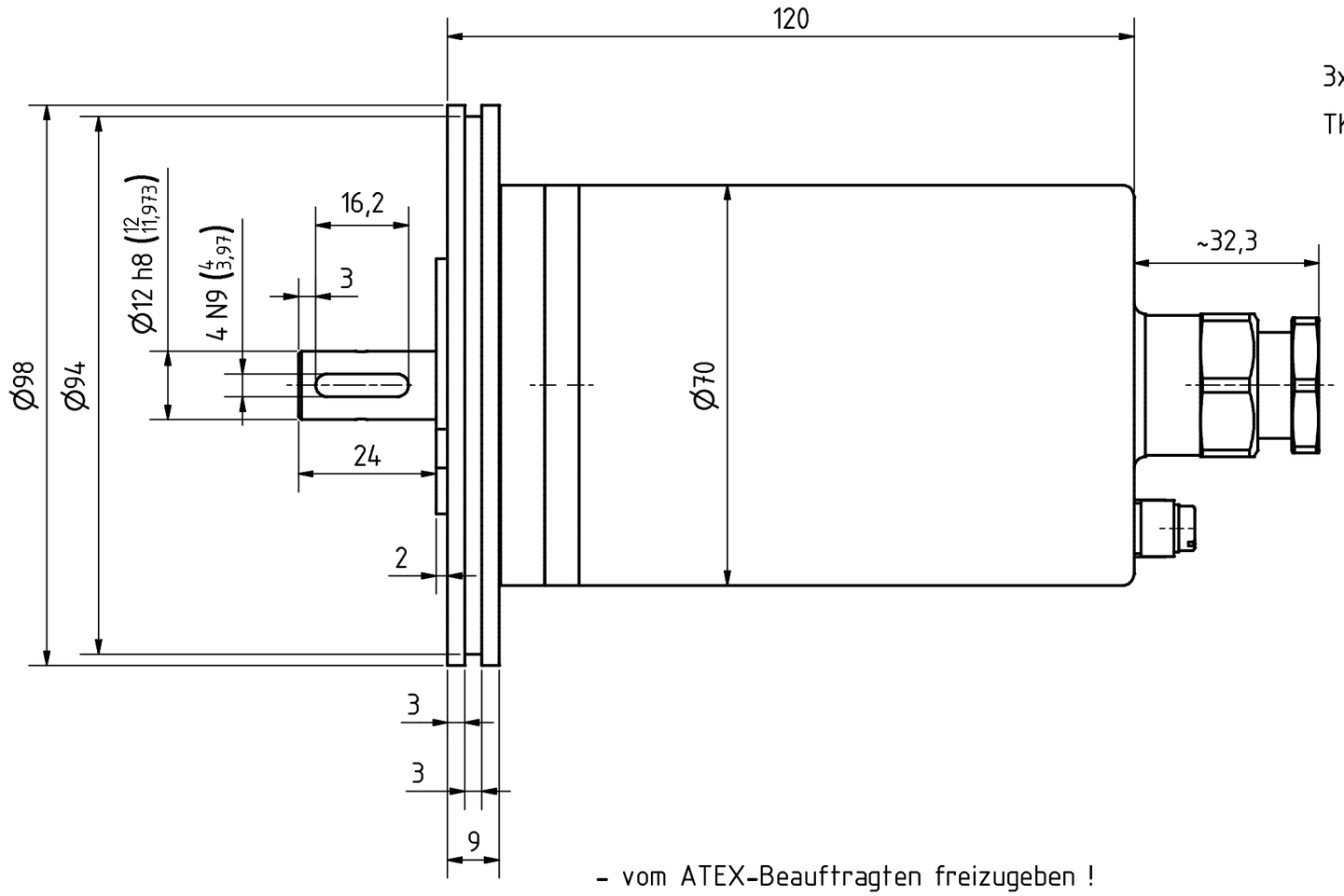

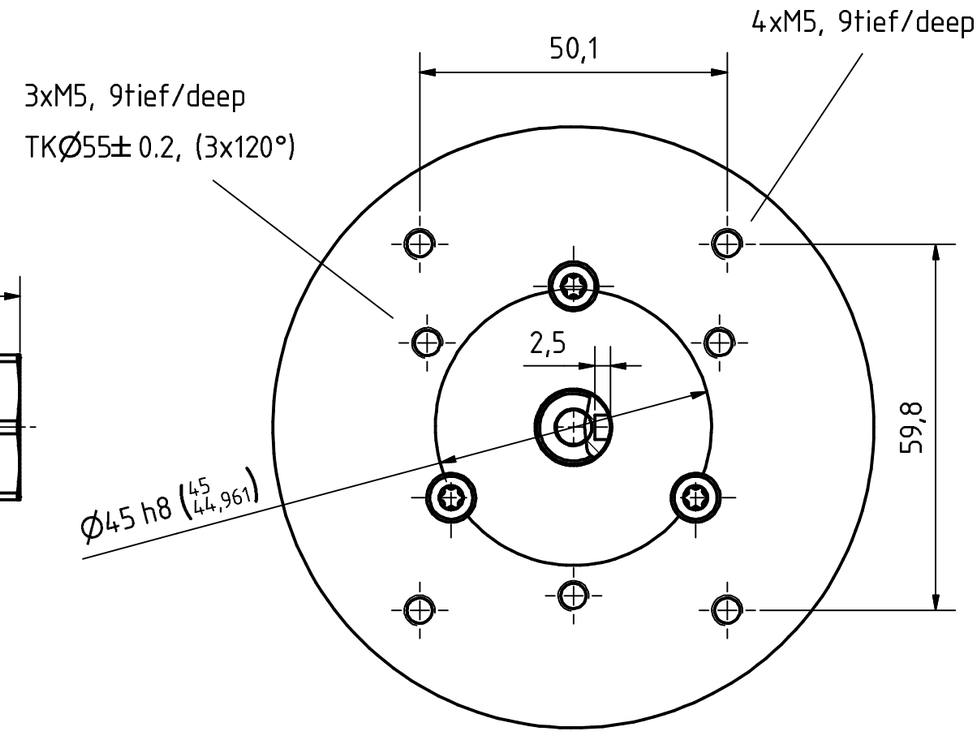

- vom ATEX-Beauftragten freizugeben !
- Kabelverschraubung darf nicht gelöst werden !
- Gehäuse darf nicht geöffnet werden !
- Potentialausgleich mit 4mm Leiterquerschnitt erforderlich !

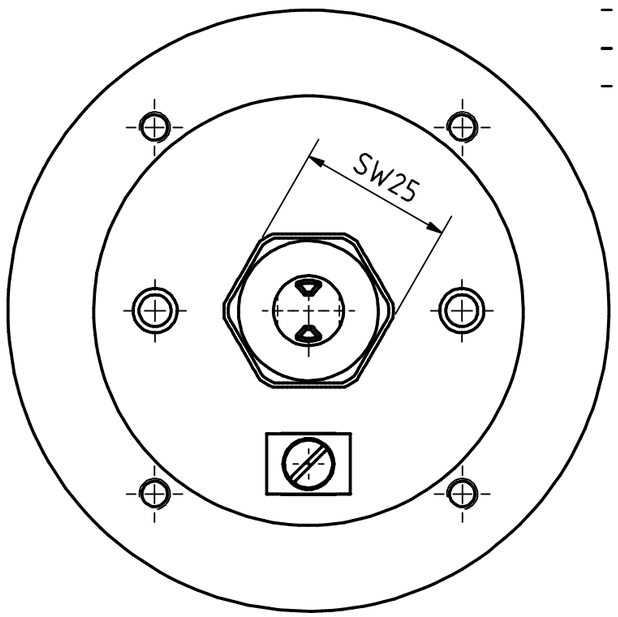

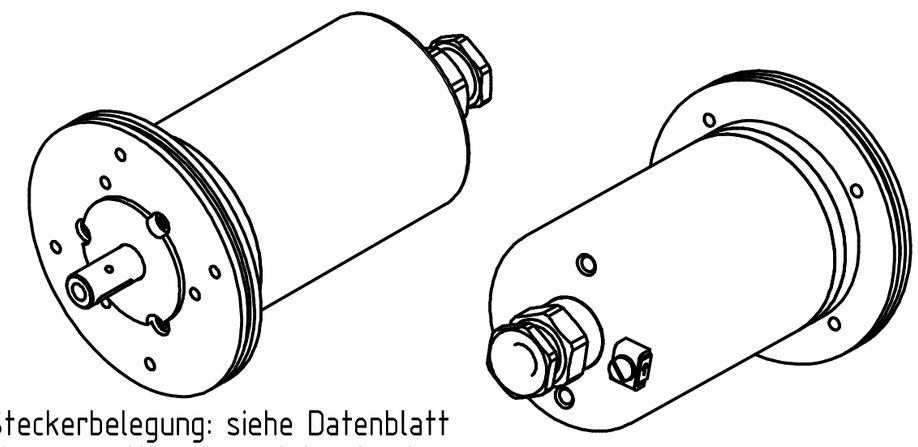

II 2 G Ex db IIC T6
II 2 D Ex tb IIIC T80°C

Artikel-Nr. und Steckerbelegung: siehe Datenblatt
Article-No. and pin connections: see data sheet

TR-Electronic GmbH
Eglishalde 6
D-78647 Trossingen
phone +49 7425 228.0
www.tr-electronic.de

	Datum	Name
Erstellt	07.10.2014	FLAIG
Bearb.	07.10.2014	FLAIG
Gepr.	07.10.2014	EGGERT
Norm	07.10.2014	KIPPING

Zust.	Änderungen	Datum	Name

www.tr-electronic.de
DXF+Info:
info@tr-electronic.de

Maßstab 1:1 DIN A3 Projekt-Nr.:

Zeichnungs-Nr. nur für diese Ausführung gültig
Drawing-No. only for this type valid

AEV-70-I, 45er Zentr.

Zeichnungs-NR../Drawing-No.:
04-AEV70I-M0005X

Blatt 1
1 Bl

Pin assignment

Pin assignment number: 3681 Index: 13.01.2021

Connector name: with cable outlet **Pin-count: 16** **Page: 1/1**

Pin	Designation	Description	Colour
1	CH_A_OUT	Channel A	green
2	/CH_A_OUT	Channel A inverted	yellow
3	not connected		
4	CH_B_OUT	Channel B	pink
5	/CH_B_OUT	Channel B inverted	blue
6	not connected		
7	CH_I_OUT	Channel Reference	black
8	/CH_I_OUT	Channel Reference inverted	violet
9	not connected		
10	Ser.Program+_IN/OUT	Ser. programming interface RS485	red/blue
11	Ser.Program-_IN/OUT	Ser. programming interface RS485	white/green
12	not connected		
13	not connected		
14	not connected		
15	Supply Voltage IN	Supply voltage	white
16	Ground IN	Ground	brown

SCHIRM :

'Schirm vom Kabel (Litze: grün/gelb) an Lötöse M2,5 anlöten !!!
****
'

WARNING

'De-energize the system before carrying out wiring work or opening and closing electrical connections !
Short-circuits, voltage peaks, etc. can cause operating failures and uncontrolled operating states, as well as serious personal injuries and damage to property.

Verdrahtungsarbeiten, Öffnen und Schließen von elektrischen Verbindungen nur im spannungslosen Zustand durchführen ! Kurzschlüsse, Spannungsspitzen etc. können zur Fehlfunktion und unkontrollierten Zuständen der Anlage bzw. zu erheblichen Personen- und Sachschäden führen.
'