Incremental Encoder

IOV58:2*36000 INC_TTL 36ZB10FL

Order No.:IOV582-00089
22.5.2023 / 0101010582

Technical data

NO. OF PULSES	36000
PARAMETERIZABLE	PROG.
INTERFACE	INCREMENTAL
NO. OF CHANNELS	K1-K2 NEG
ZERO-PULSE	K0 NEG
SUPPLY VOLTAGE	4,75V..27V
OUTPUT LEVEL	TTL
PROTECTION Class	IP65
OPERATING TEMPERATURE	-40+75°C
FLANGE TYPE	ZB36
SHAFT EXECUTION	(V) Solid shaft
SHAFT TYPE	10FL/19,5
CONNECTOR TYPE	CONTACT 12P
CONNECTOR-POSITION	CONNECTOR RADIAL ON HOUSING
PINOUT NO.	ST10533
MATING PLUG	YES
OPTIONS ENC	OVERSPEED
OPTIONS ENC	PRESET 1
OPTIONS ENC	PROGRAMMABLE
DRAWING NO.	04-IOV58:2-M0054
VERSIONNO	000
FIRMWARE NO	437F00
DOCUMENTATION NO	DOKUMENTE
AL:	AL:N
ECCN:	ECCN:N
UL-APPROVALS	USA+CANADA

GL	Wellenausführung glatt / shaft type cylindrical
FL	Wellenausführung mit Fläche / shaft type with flat surface
N	Wellenausführung mit Nut / shaft type with slot
Hohlw	Hohlwelle / hollow shaft
Klemme	mit Klemmring / with clamping ring
Grundw	Grundwelle / fundamental shaft
SLG	Seillängengeber / cable retractor
ZB	Zentrierbund / centre ring
Tachofl	Tachoflansch / tachometer flange
DAG	DAG-Schutzgehäuse / DAG protective housing
TK	Teilkreis / pitch circle

Subject to change.

TR-Electronic GmbH
Eglishalde 6
78647 Trossingen
Tel. +49 (0) 7425 228-0
info@tr-electronic.de
www.tr-electronic.de

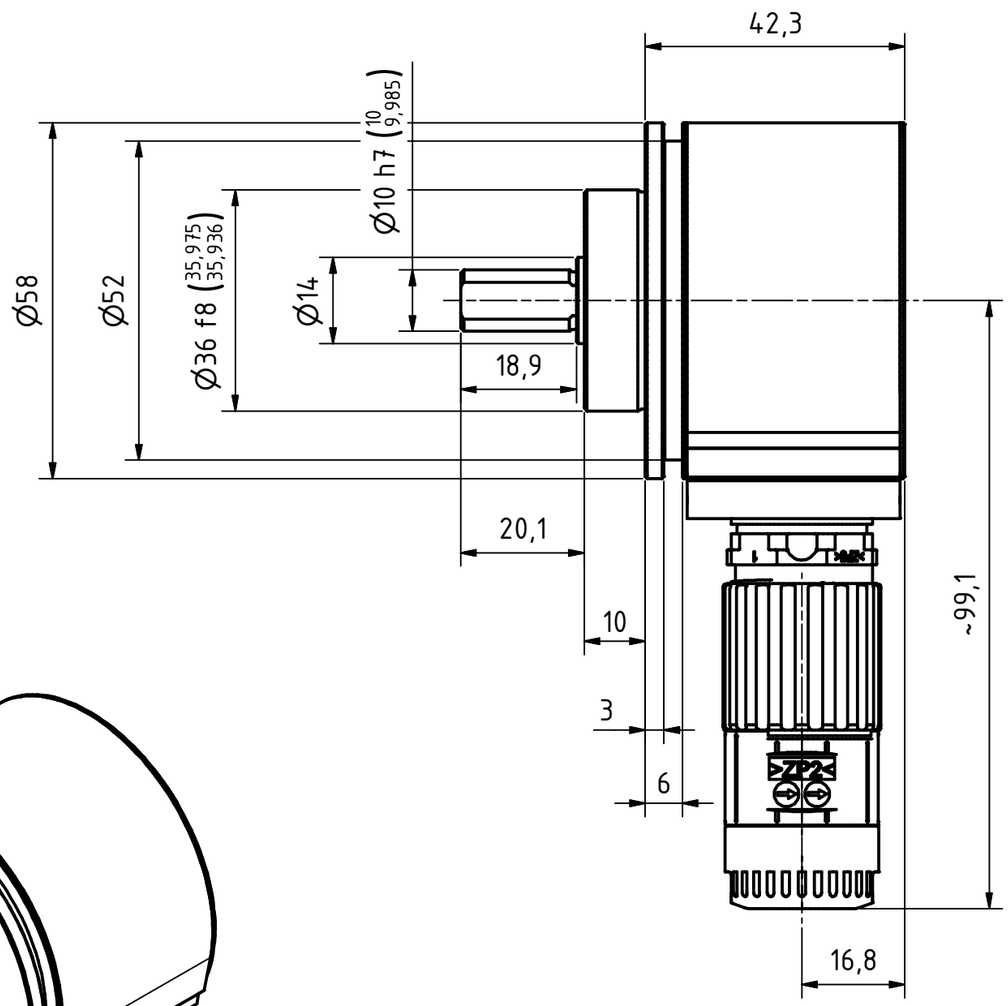

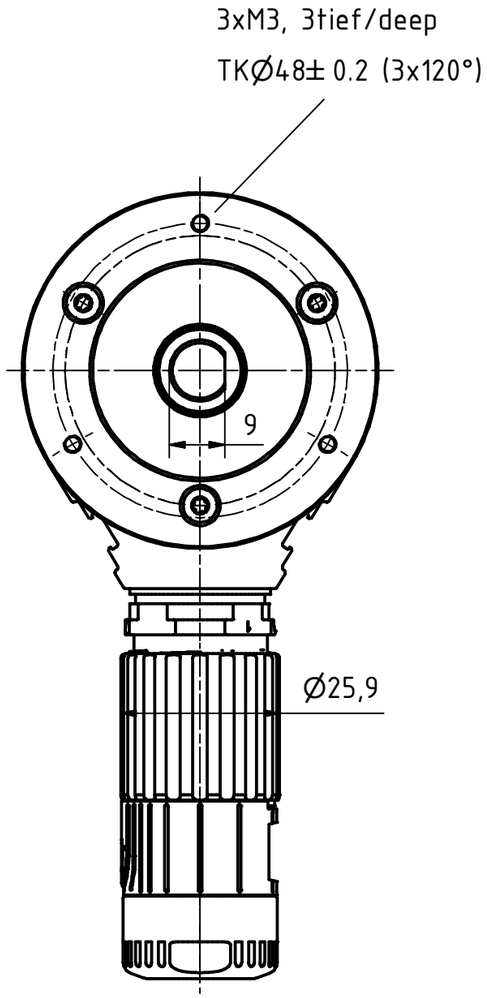

12pol. Stecker
12pin. connector

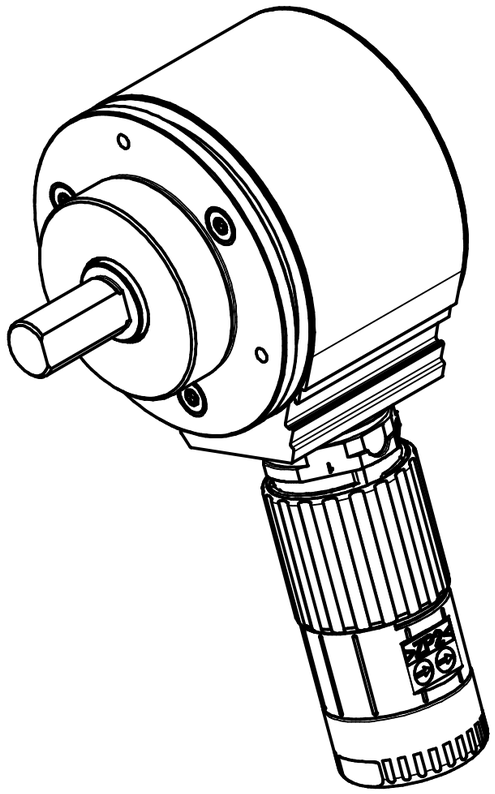

Artikel-Nr. und Steckerbelegung: siehe Datenblatt
Article-No. and pin connections: see data sheet

TR-Electronic GmbH
Eglishalde 6
D-78647 Trossingen
phone +49 7425 228-0
www.tr-electronic.de

	Datum	Name
Erstellt	08.04.2020	FLAIG
Bearb.	08.04.2020	FLAIG
Gepr.	09.04.2020	NEMECZ
Norm		

www.tr-electronic.de
DXF+Info:
info@tr-electronic.de

Zust.	Änderungen	Datum	Name

EDV-Nr.:

Maßstab 1 : 1 DIN A3

Zeichungs-Nr. nur für diese Ausführung gültig
Drawing-No. only für this type valid

IOV-58:2, 36er Zentr.

Zeichnungs-Nr.: / Drawing-No.: 04-IOV58:2-M0054

Blatt 1 / 1 Bl

Dok.Art. IDW Teil-Dok. 000 Dok.Vs. 00

Pin assignment

Pin assignment number: 10533 Index: 13.01.2021

Connector name: M23 12-pol **Pin-count: 12** **Page: 1/1**

Pin	Designation	Description	Colour
1	CH_A_OUT	Channel A	-
2	/CH_A_OUT	Channel A inverted	-
3	Overspeed_OUT	Overspeed	-
4	CH_B_OUT	Channel B	-
5	/CH_B_OUT	Channel B inverted	-
6	Set CH_I_IN		-
7	CH_I_OUT	Channel Reference	-
8	/CH_I_OUT	Channel Reference inverted	-
9	Ser.Program+_IN/OUT	Ser. programming interface RS485	-
10	Ser.Program-_IN/OUT	Ser. programming interface RS485	-
11	Supply Voltage IN	Supply voltage	-
12	Ground IN	Ground	-

WARNING

'De-energize the system before carrying out wiring work or opening and closing electrical connections !
Short-circuits, voltage peaks, etc. can cause operating failures and uncontrolled operating states, as well as serious personal injuries and damage to property.

Verdrahtungsarbeiten, Öffnen und Schließen von elektrischen Verbindungen nur im spannungslosen Zustand durchführen ! Kurzschlüsse, Spannungsspitzen etc. können zur Fehlfunktion und unkontrollierten Zuständen der Anlage bzw. zu erheblichen Personen- und Sachschäden führen.
'