Incremental Encoder

IPS58*1024 INC_HTL DMS 12H7 KRF

Discontd.w/replacemt

Order No.:IPS58-00023
22.5.2023 / 0101010583

Technical data

NO. OF PULSES	1024
INTERFACE	INCREMENTAL
NO. OF CHANNELS	K1-K2 NEG
ZERO-PULSE	K0 NEG
SUPPLY VOLTAGE	4,75V..27V
OUTPUT LEVEL	HTL
PROTECTION Class	IP65
OPERATING TEMPERATURE	-25+85°C
SHAFT EXECUTION	(S) Blind shaft
SHAFT TYPE	12H7 BLIND SHAFT
CONNECTOR-POSITION	PG RADIAL
cable length (m)	8,000 M
PINOUT NO.	ST10910
MATING PLUG	NO
OPTIONS ENC	CLAMPING RING FRONT SIDE
OPTIONS ENC	MOMENT SUPPORT SPRING
DRAWING NO.	04-IPS58-M0018
VERSIONNO	000
AL:	AL:N
ECCN:	ECCN:N

GL	Wellenausführung glatt / shaft type cylindrical
FL	Wellenausführung mit Fläche / shaft type with flat surface
N	Wellenausführung mit Nut / shaft type with slot
Hohlw	Hohlwelle / hollow shaft
Klemme	mit Klemmring / with clamping ring
Grundw	Grundwelle / fundamental shaft
SLG	Seillängengeber / cable retractor
ZB	Zentrierbund / centre ring
Tachofl	Tachoflansch / tachometer flange
DAG	DAG-Schutzgehäuse / DAG protective housing
TK	Teilkreis / pitch circle

Subject to change.

TR-Electronic GmbH
Eglishalde 6
78647 Trossingen
Tel. +49 (0) 7425 228-0
info@tr-electronic.de
www.tr-electronic.de

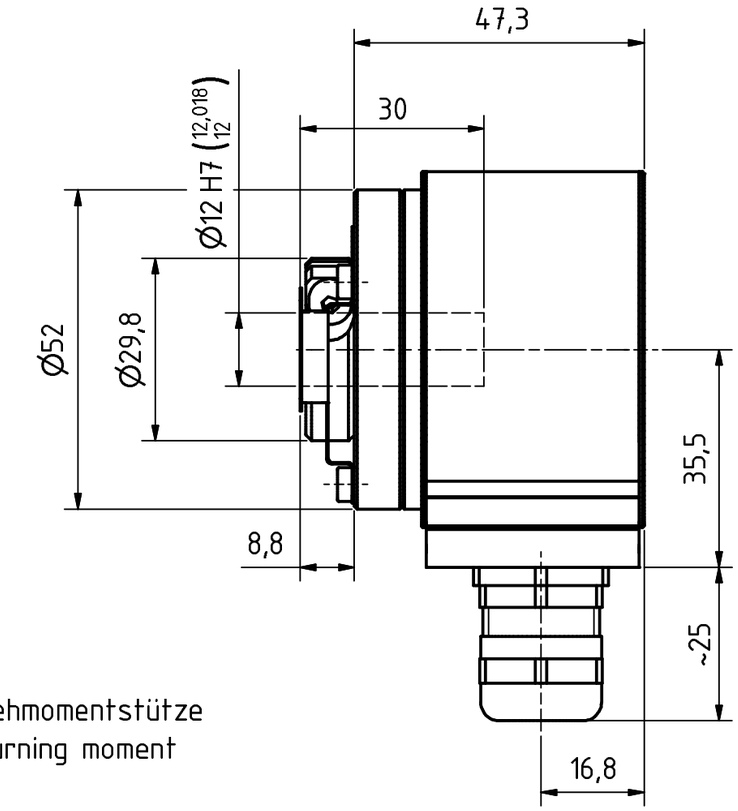

mit Drehmomentstütze
with turning moment

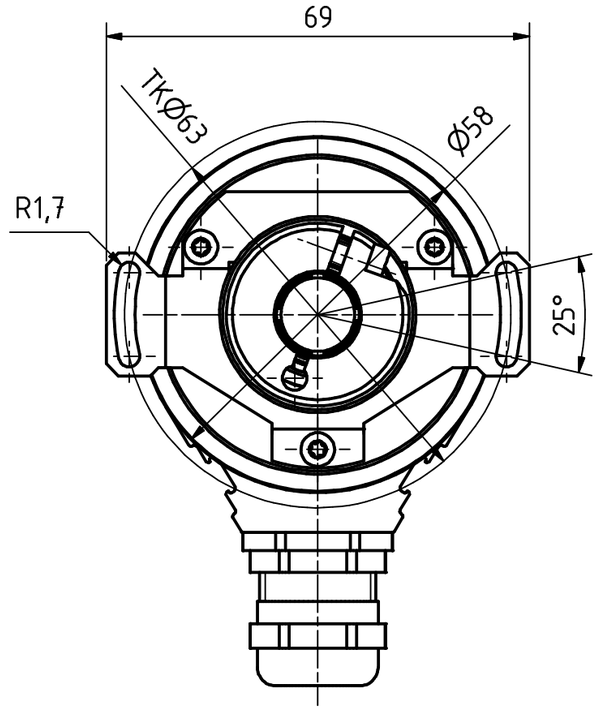

M16x1.5, SW20, für Kabel/for cable Ø5-10

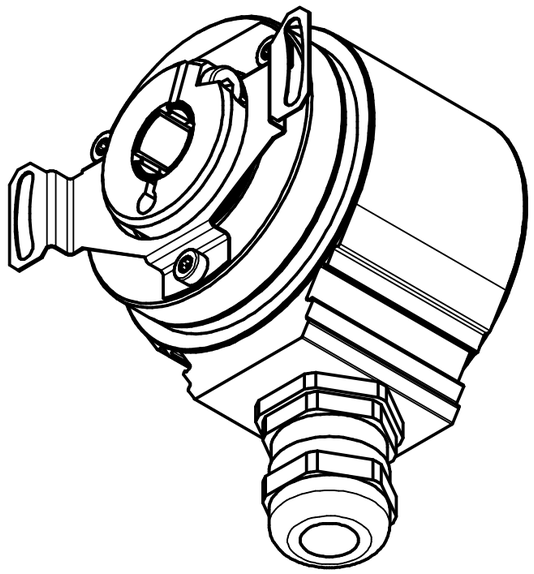

Biegeradius Kabel 15xØ bezogen auf Standardkabel
Unitronic FD-CP

Bending cable radius 15xØ for cabletype
Unitronic FD-CP

Artikel-Nr. und Steckerbelegung: siehe Datenblatt
Article-No. and pin connections: see data sheet

TR-Electronic GmbH
Eglishalde 6
D-78647 Trossingen
phone +49 7425 228.0
www.tr-electronic.de

	Datum	Name
Erstellt	02.08.2018	FLAIG
Bearb.	02.08.2018	FLAIG
Gepr.	03.08.2018	NEMECZ
Norm		

Zust.	Änderungen	Datum	Name

www.tr-electronic.de
DXF+Info:
info@tr-electronic.de

Maßstab 1:1 DIN A3 Projekt-Nr.:

Zeichnungs-Nr. nur für diese Ausführung gültig
Drawing-No. only for this type valid

IPS-58, Ø12H7

Zeichnungs-NR../Drawing-No.: 04-IPS58-M0018

Blatt 1 / 1 Bl

Pin assignment

Pin assignment number: 10910 Index: 13.01.2021

Connector name: with cable outlet **Pin-count: 12** **Page: 1/1**

Pin	Designation	Description	Colour
1	CH_A_OUT	Channel A	white
2	/CH_A_OUT	Channel A inverted	brown
3	not connected		
4	CH_B_OUT	Channel B	yellow
5	/CH_B_OUT	Channel B inverted	gray
6	not connected		
7	CH_I_OUT	Channel Reference	blue
8	/CH_I_OUT	Channel Reference inverted	red
9	not connected		
10	not connected		
11	Supply Voltage IN	Supply voltage	gray/pink
12	Ground IN	Ground	red/blue

WARNING

'De-energize the system before carrying out wiring work or opening and closing electrical connections !
Short-circuits, voltage peaks, etc. can cause operating failures and uncontrolled operating states, as well as serious personal injuries and damage to property.

Verdrahtungsarbeiten, Öffnen und Schließen von elektrischen Verbindungen nur im spannungslosen Zustand durchführen ! Kurzschlüsse, Spannungsspitzen etc. können zur Fehlfunktion und unkontrollierten Zuständen der Anlage bzw. zu erheblichen Personen- und Sachschäden führen.
'